656.1290-2

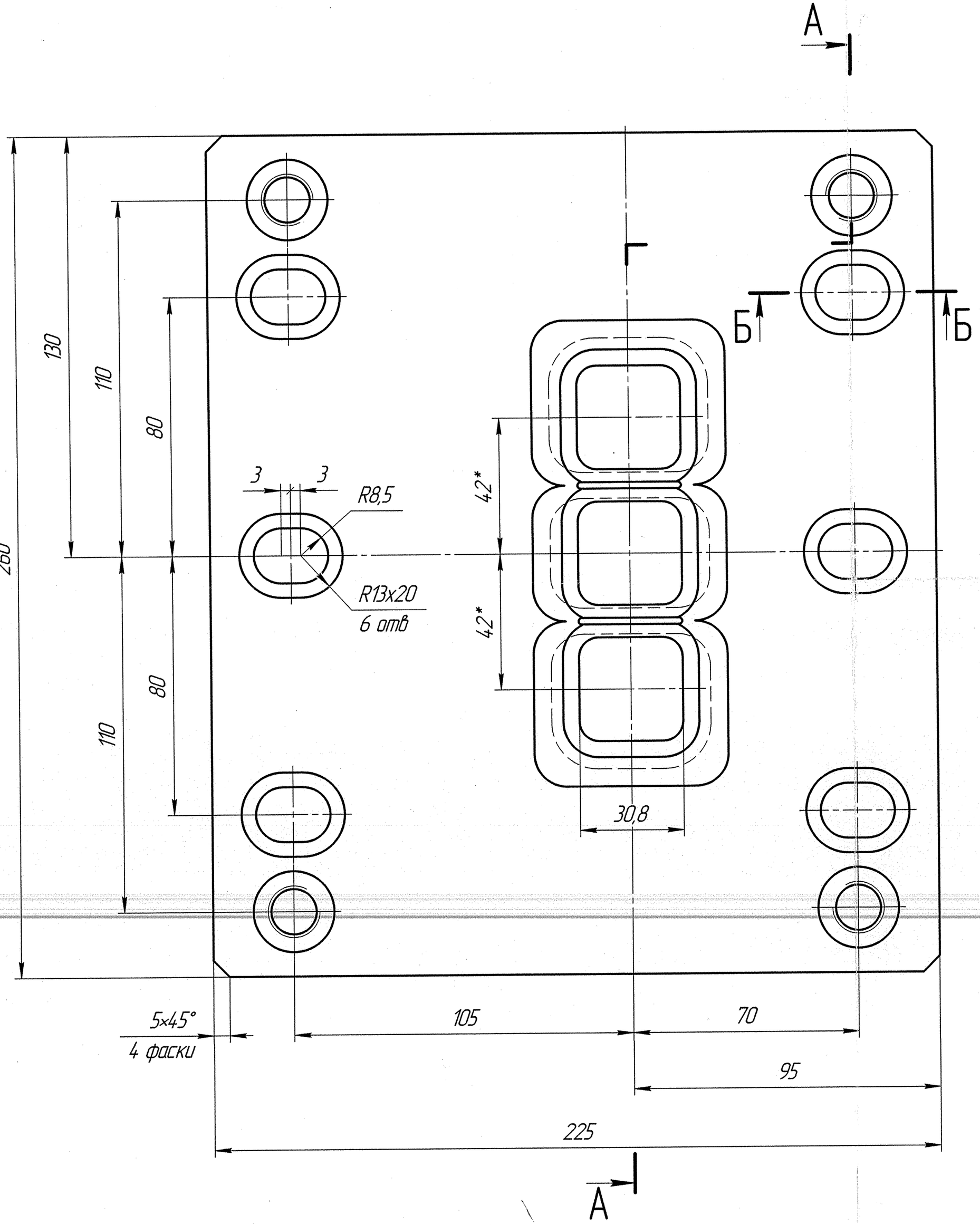

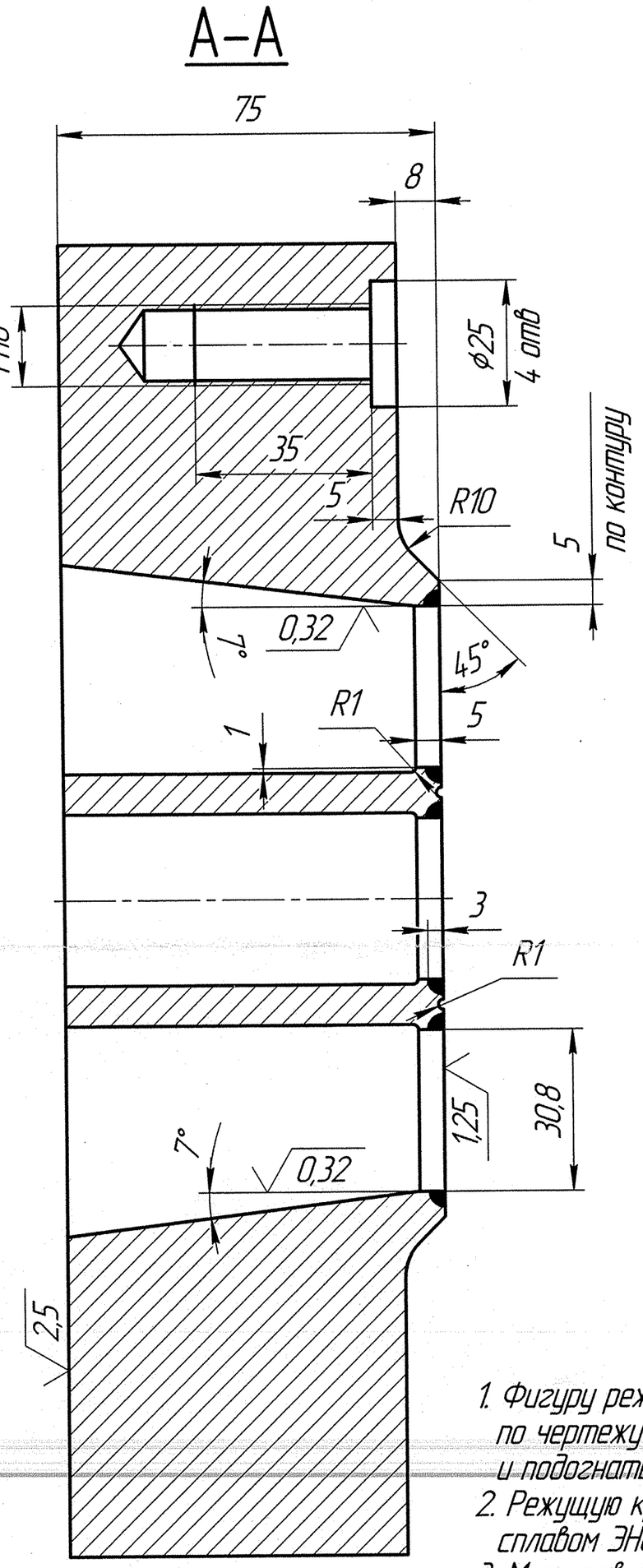

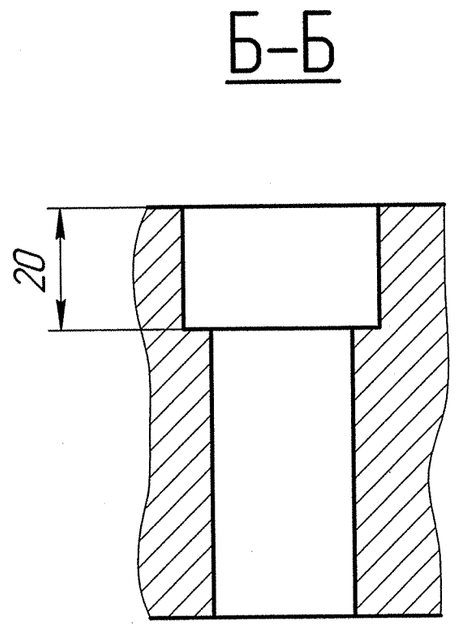

ОГМет, 102, ИП

30.05.16

1. Фигуру режущей кромки выполнить по чертежу горячей штамповки 655.1325 (Ш-456) и подогнать по отливке с ковочного штампа
2. Режущую кромку наплавить твёрдым сплавом ЭН60М ГОСТ 10051-75
3. Маркировать: 656.1290 – 2
170.0205-41 (12)
4. *- размер для справок.

Изм.	Лист	№ докум.	Подп.	Дата	656.1290-2			
Разраб.		Басов		28.04.16	Матрица обрезная	Лит.	Масса	Масштаб 1:1
Пров.		Головкин		28.04.16		Лист	Листов 1	
Т.контр.								
Нач.бюро		Максимович			Сталь 25	ОГМет		
Н.контр.								
Утв.		Моисеев		29.04				

Инв. № подл. 645 | Подп. и дата 30.05.16г. | Взам. инв. № | Инв. № дубл. | Подп. и дата | Справ. № | Перв. примен.

Копировал | Формат А2