666954-1

1,25 (✓)

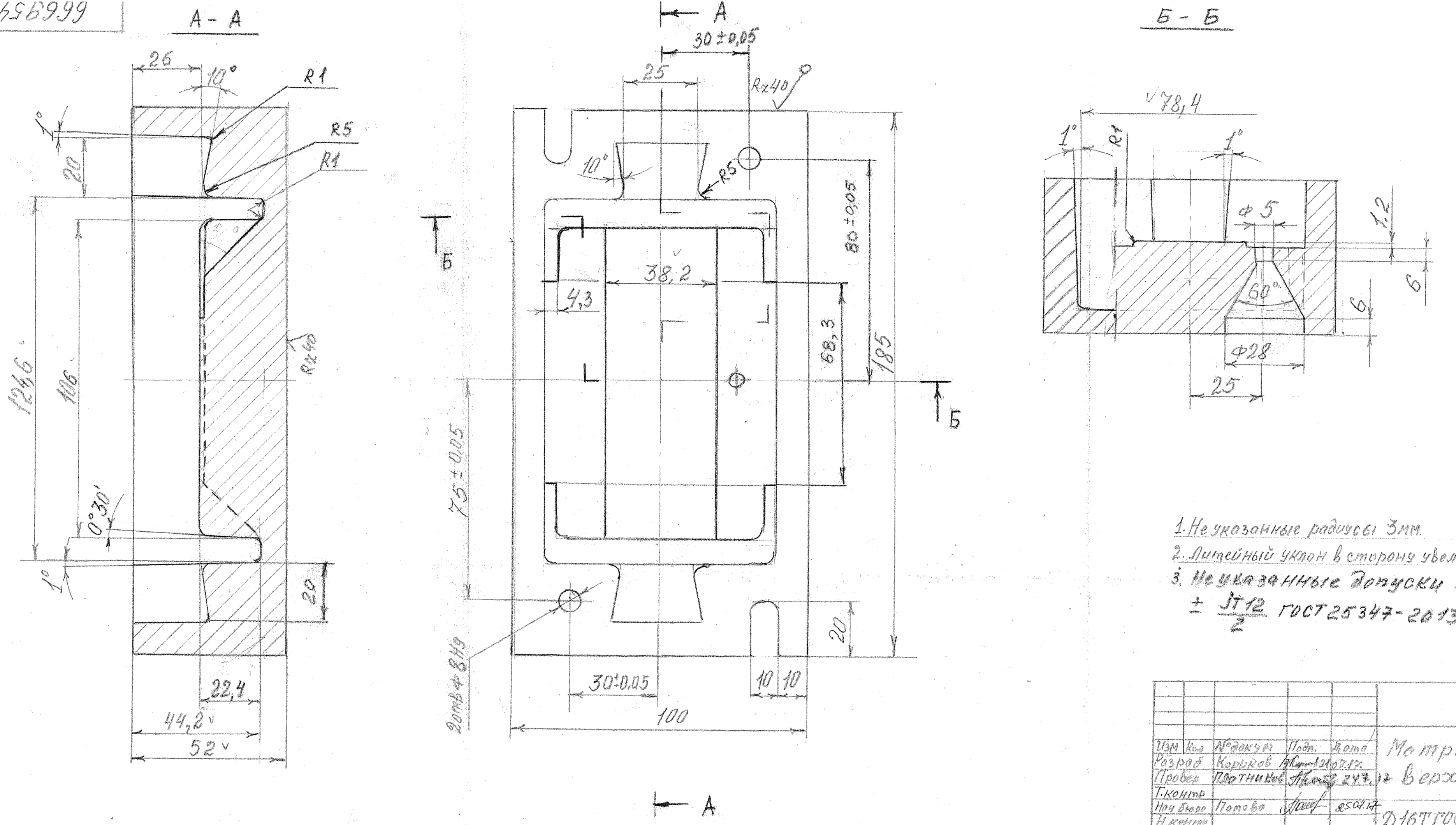

1. Не указанные радиусы 3мм.
2. Литейный уклон в сторону увеличения размера.
3. Неуказанные допуски на размеры $\pm \frac{JT12}{2}$ ГОСТ 25347-2013

					666954-1			
Изм	Кол	№докум	Подп.	Дата	Матрица верхняя	Литер	Масса	М-б
Разраб		Корнков		21.07.17				1:1
Провер		Плотников		24.7.17		Лист	Листов	
Т.контр								
Нач бюро		Попова		25.07.17	Д16Т ГОСТ 4784-97	ОГМет		
Н.контр								
Утв								

Инв № подл. 920 | Подпись дата | Взам. инв. № | Инв № дубл. | Подп. дата