БМ 3505.00.00.000 СБ

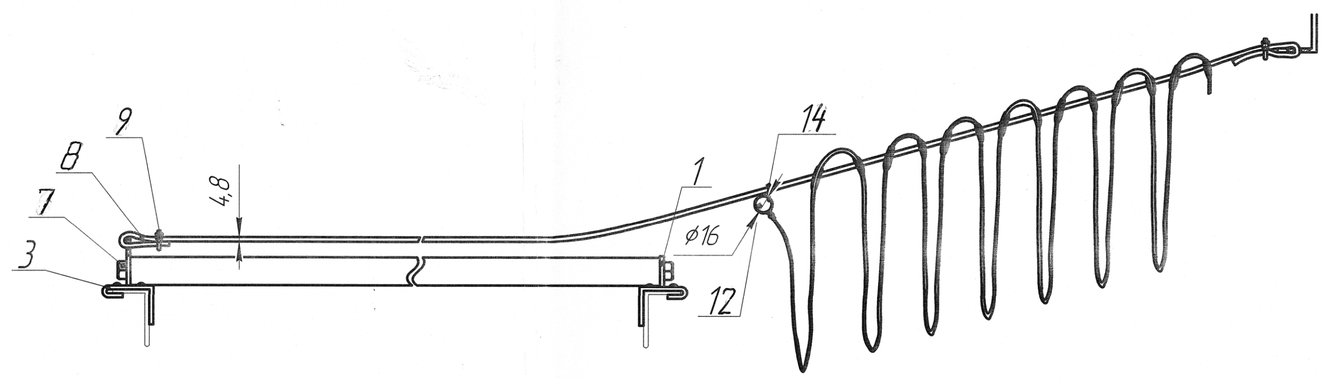

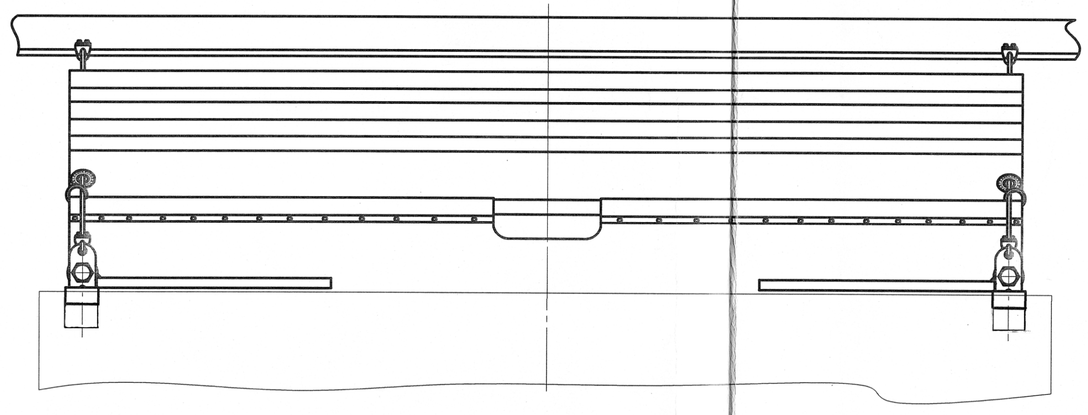

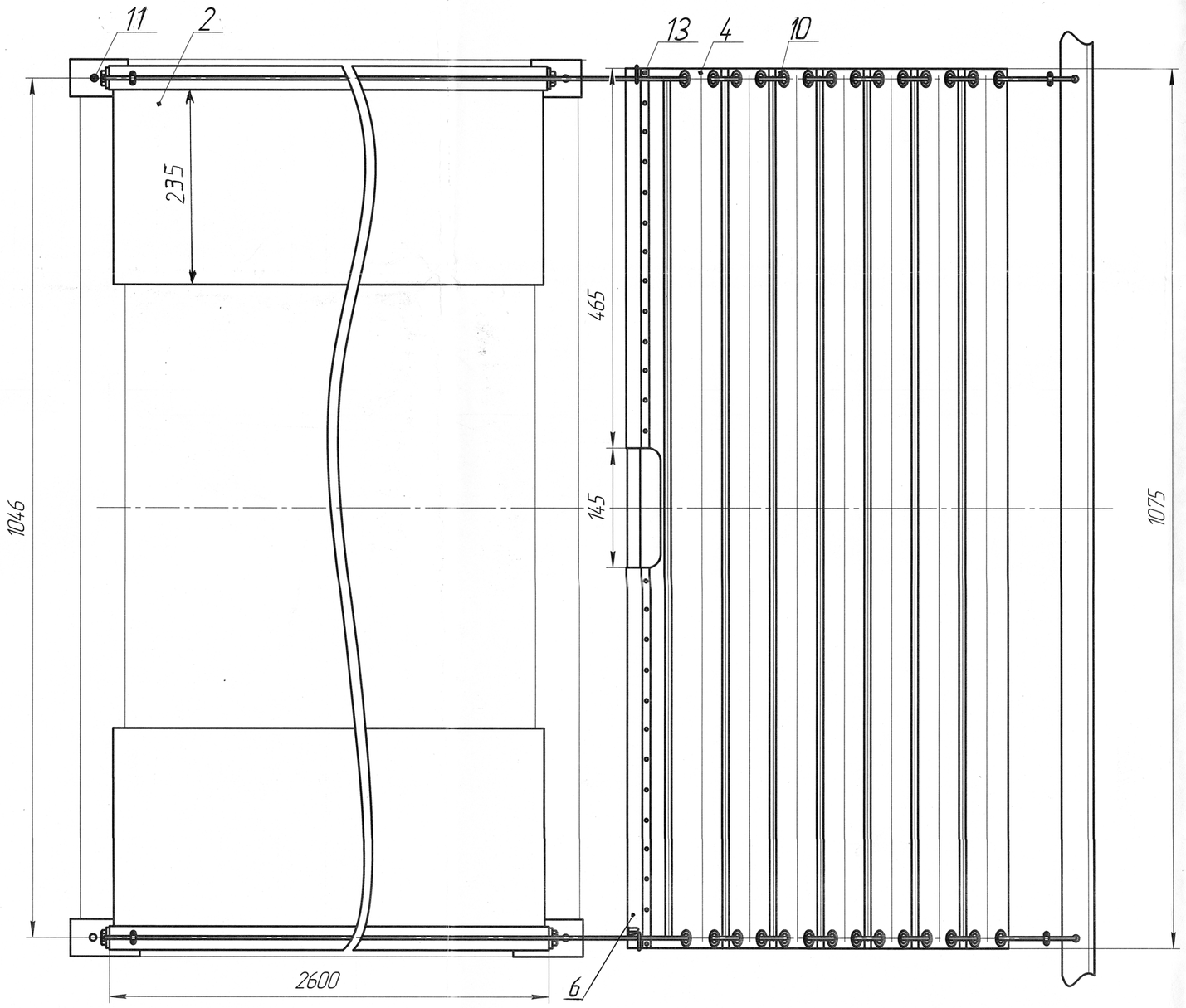

Согласовано: нач.цеха №117 Хмарук В.И.

1 *Размеры для справок
2 Детали поз. 1,3 сгибать по месту

					БМ 3505.00.00.000 СБ			
Изм.	Лист	№ докум.	Подп.	Дата	Крышка для гальваники	Лит.	Масса	Масштаб
Разраб.		Юдин		24.9.18				1:4
Пров.						Лист	Листов 1	
Т.контр.								
Нач. КБ		Щепочкин		24.9.18		ОГТ		
Н.контр.		Демихова						
Утв.		Самойлов		24.9.18				

Инв № 5147

Копировал

Формат А1

Инв. № подл. | Подп. и дата | Взам. инв. № | Инв. № дубл. | Подп. и дата | Справ. № | Перв. примен.