650.5992-3

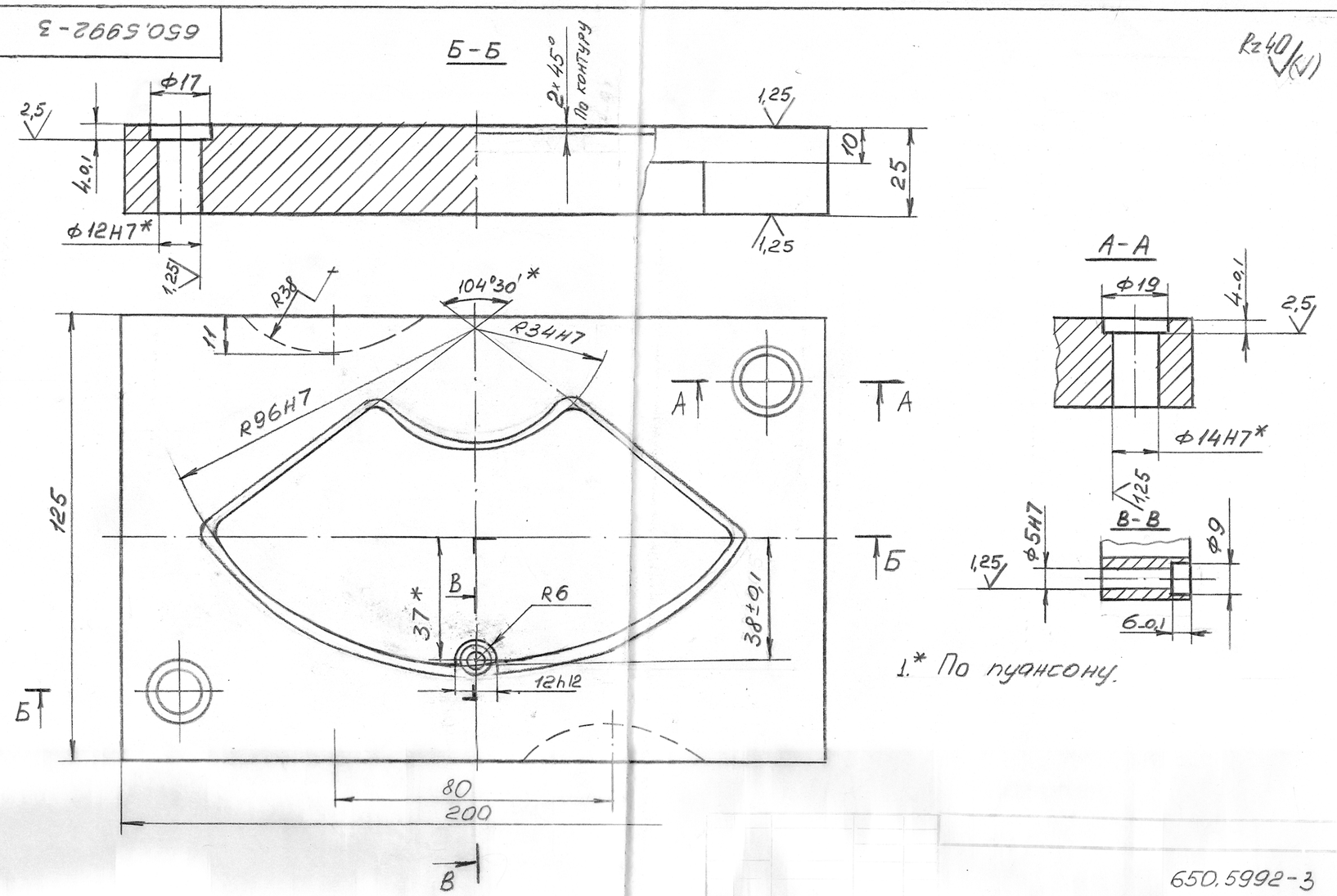


1.* По пуансону.

650.5992-3

Станченко Пуансонодержатель 1:1

Гнедков Иванова Сталь 20 ГОСТ 380-71

650.5992-2

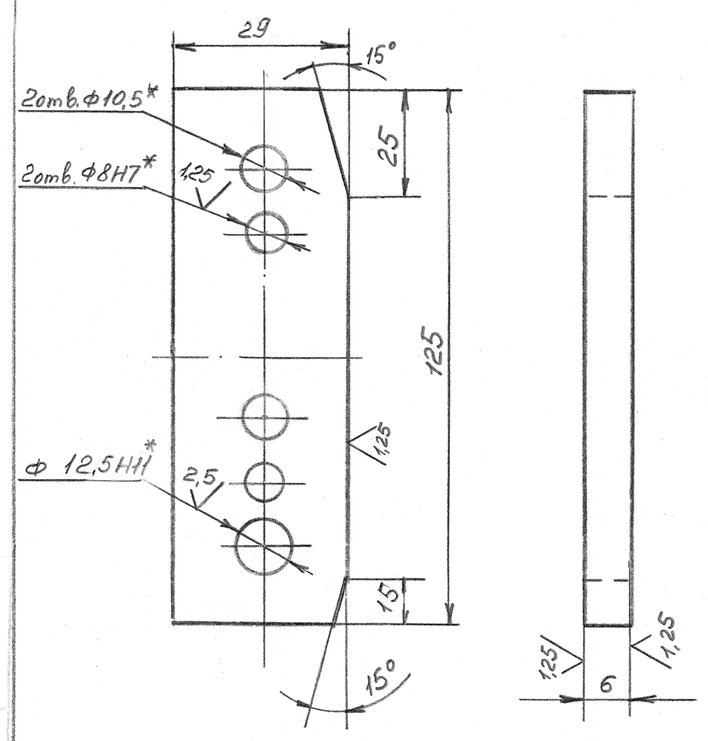


1. 42...47 HRCэ.
2.* По матрице.

Лист 2

650.5992-2

Станченко Планка –

Гнедков Иванова Сталь 45 ГОСТ 1050-74

Формат А4

650.5992-6

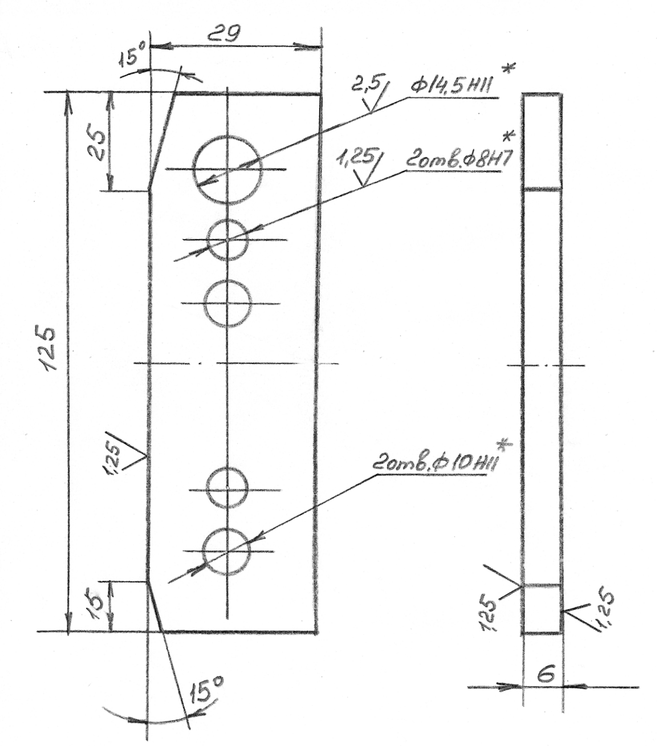


1. 42...47 HRCэ.
2.* По матрице.

Лист 2

650.5992-6

Станченко Планка –

Гнедков Иванова Сталь 45 ГОСТ 1050-74

Формат А4

650.5992-4

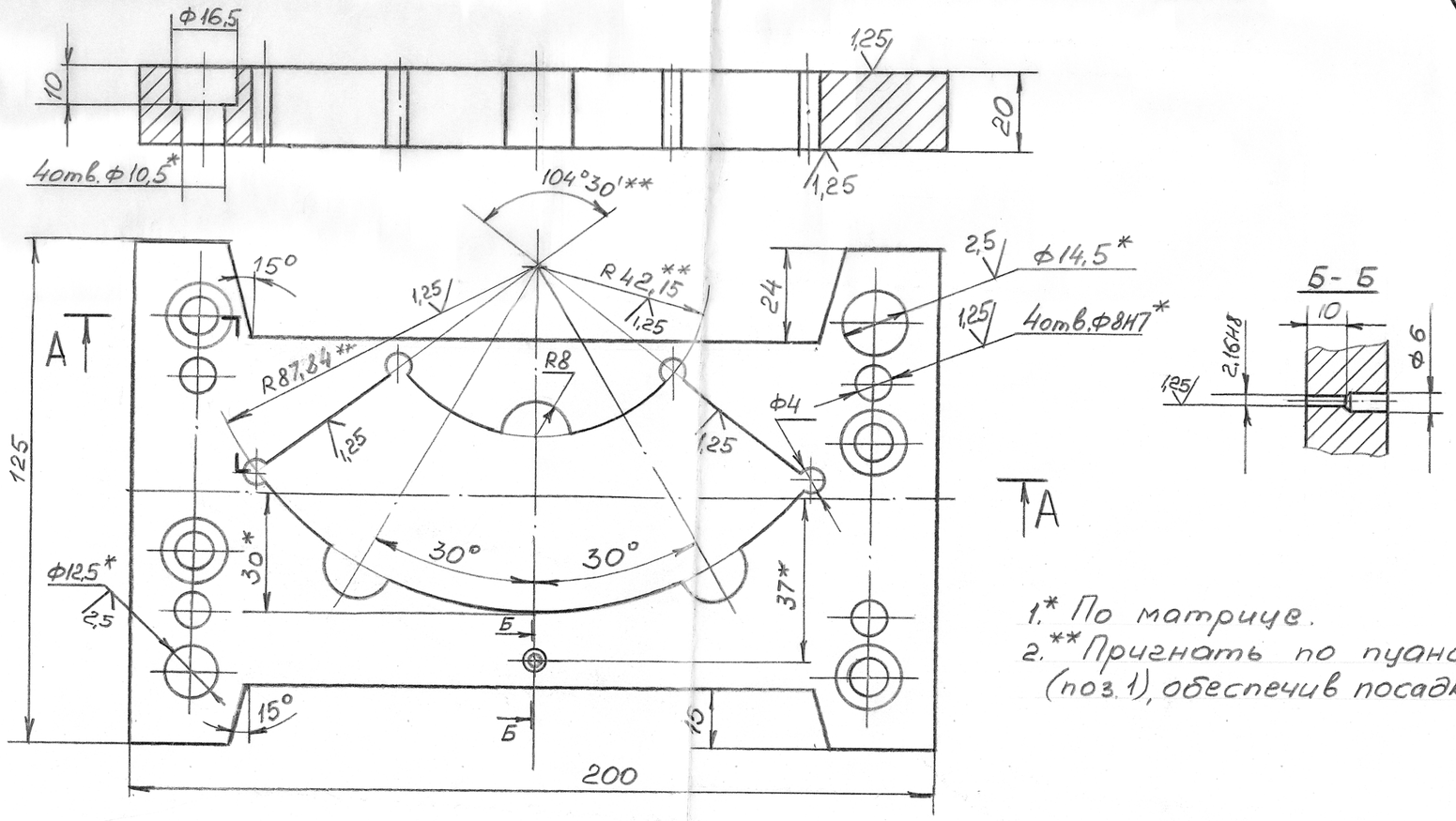


1.* По матрице.
2.** Пригнать по пуансону (поз.1), обеспечив посадку h8.

Лист 2

650.5992-4

Станченко Съемник 1:1

Гнедков Иванова Ст. 3 ГОСТ 380-71

Формат А3

650.5992-5

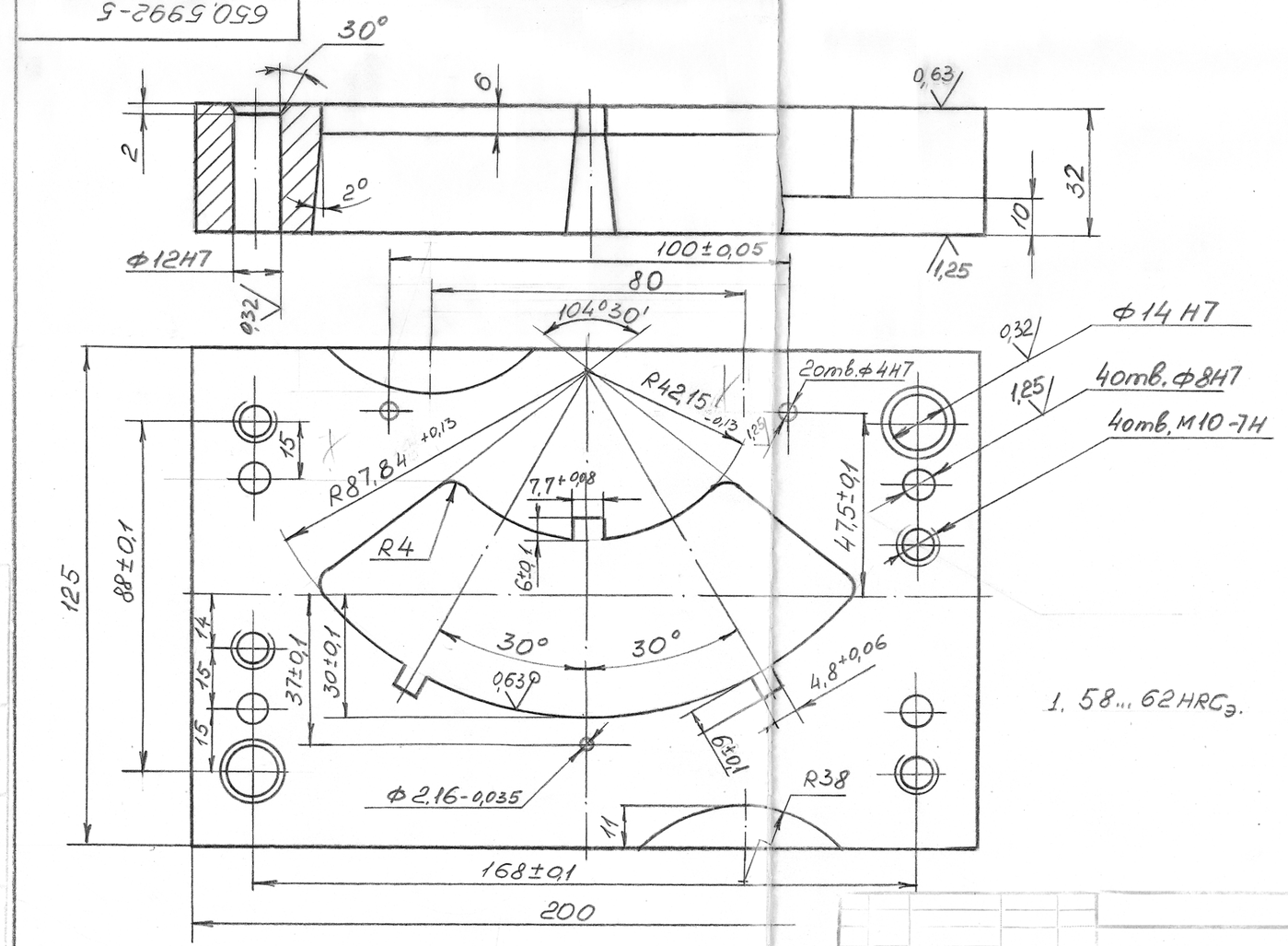


1. 58...62 HRCэ.

Лист 2

650.5992-5

Станченко Матрица 1:1

Гнедков Иванова Сталь Х12М ГОСТ 5950-73