Комплект штампов	
Штамп вырубной	650.5992

650.5992

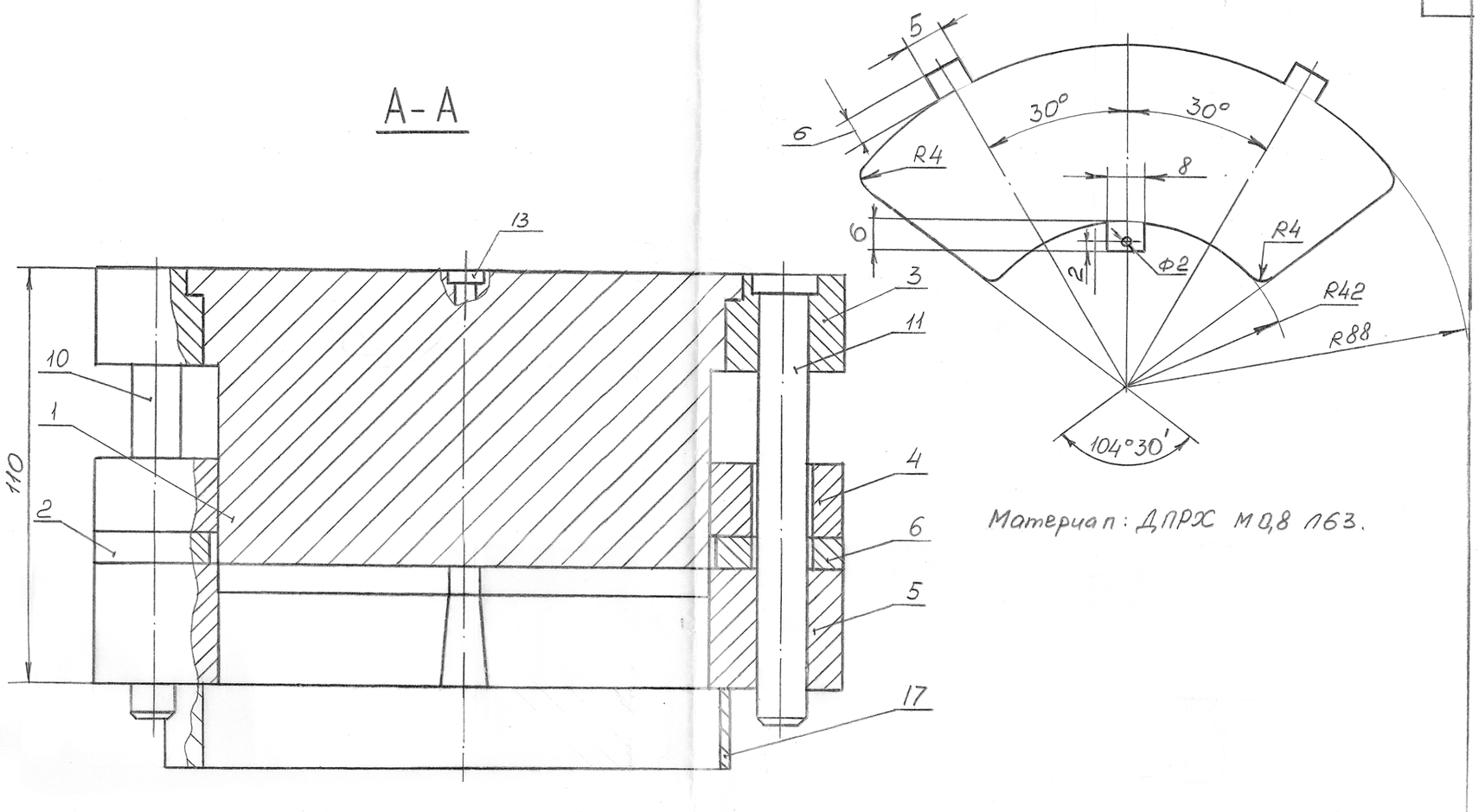

Материал: ДПРХ М0,8 Л63.

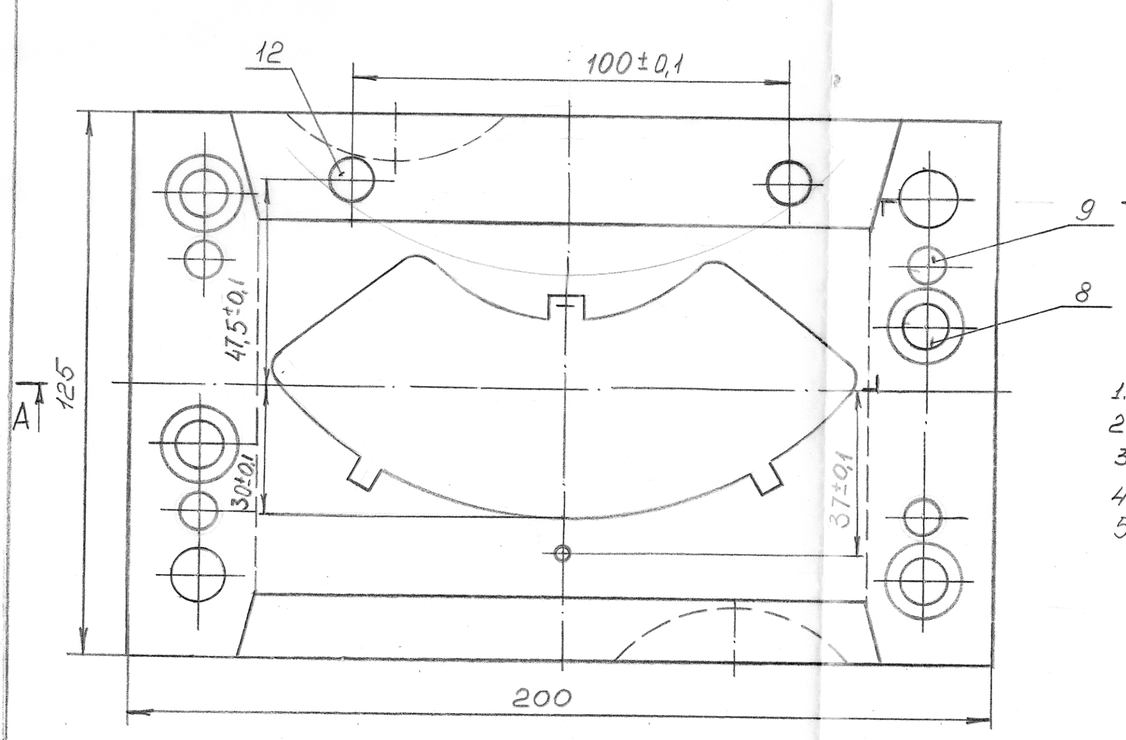

1. Технологическое усилие - 7,5 т.с.
2. Ход ползуна пресса - 20...25 мм.
3. Паспортизовать.
4. Маркировать: ~~542-I-01-1~~ 542-01-43 ①, 650.5992.
5. Штамп устанавливать на пресса К117А, К2130

Лист 1
Листов 4

542-01-43 ① ~~542-I-01-1~~

650.5992

1 5038 Гарф 18.12.90 г.

Станченко 26.09.88
Н. ТБЦ/Телякова
Апанасик
Гнедков
Иванова 4.10.88
Белов

Пакет к блоку 650.2601

Сборочный чертеж

1:1

Лист 1

БИП

Формат А2

Формат	Зона	Поз.	Обозначение	Наименование	Кол.	Примеч.
				Документация		
А3			650.5992-1	Пуансон	1	
				Детали		
Б4		1	650.5992-1-1	Пуансон	1	
Б4		2	-1-2	Вставка	1	
Б4		3	-1-3	Вставка	2	

650.5992-1

Станченко
Гнедков
Иванова 4.10.88
Белов

Пуансон

Лит. Лист Листов 1

Формат А4

Формат	Зона	Поз.	Обозначение	Наименование	Кол.	Примеч.
				Документация		
А2			650.5992	Сборочный чертеж		
				Сборочные единицы		
А4		1	650.5992-1	Пуансон	1	л. 3
				Детали		
А4		2	650.5992-2	Планка	1	л. 2
А3		3	-3	Пуансонодержатель	1	л. 2
А3		4	-4	Съемник	1	л. 2
А3		5	-5	Матрица	1	л. 2
А4		6	-6	Планка	1	л. 2
				Стандартные изделия		
		8		Винт М10х35.66.05 ГОСТ 11738-72	4	
		9		Штифт 8п6х40 ГОСТ 3128-70	4	
				Колонки ГОСТ 18718-73		
		10		1030-3027-h5	1	
		11		1030-3027-h5	1	
		12		Упор 1050-0842 ГОСТ 18743-80	2	
		13		Пуансон 1141-2026-2,16h8-У10 ГОСТ 16621-80	1	Н=78
				Комплекты		
А3		17	650.5992-17	Вкладыш	1	л. 4

542-01-43 ~~542-I-01-1~~ ①

650.5992

1 5038 Гарф 18.12.90 г.

Станченко 26.09.88
Гнедков
Иванова 4.10.88
Белов

Пакет сменный к блоку 650.2601

Лист 1

Формат А4